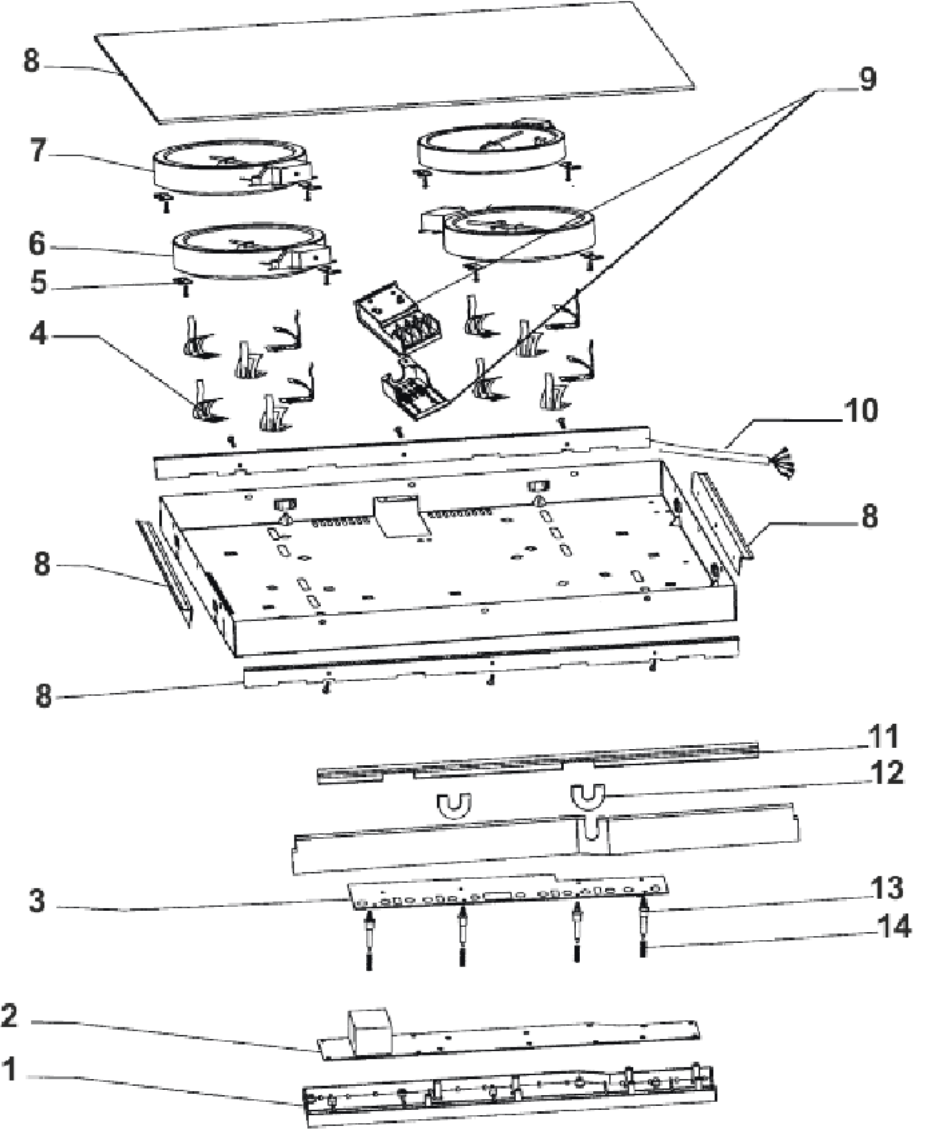
8
9
7
6
5
4
10
8
8
8
11
12
3
13
14
2
1